CONFIGURAÇÃO DE PENAS P/ PLOTAGEM

COR		ESP.
1	07	0,1
2	07	0,2
3	07	0,3
4	07	0,4
5	07	0,5
6	07	0,6
7	07	0,20
8	07	0,09
140	140	0,15
162	162	0,15

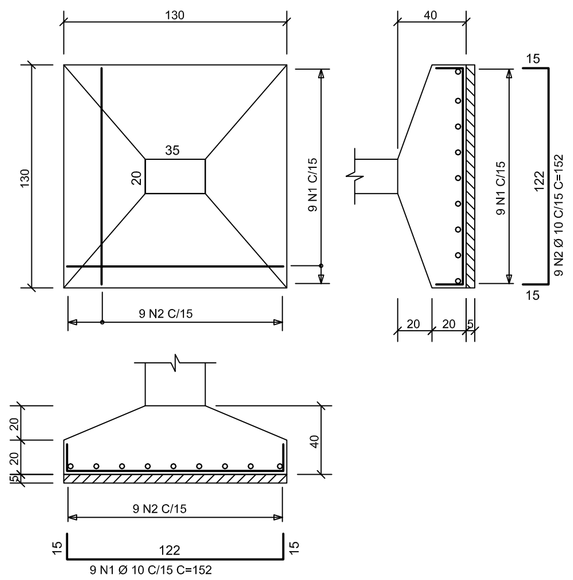

S1=S4=S5 (x3)
ESCALA 1/25

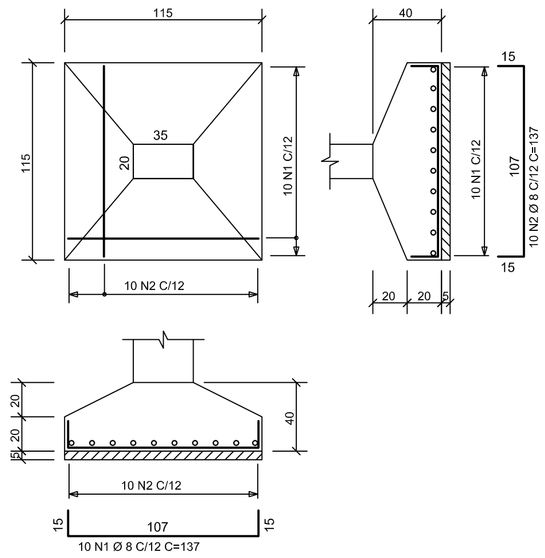

S3=S7 (x2)
ESCALA 1/25

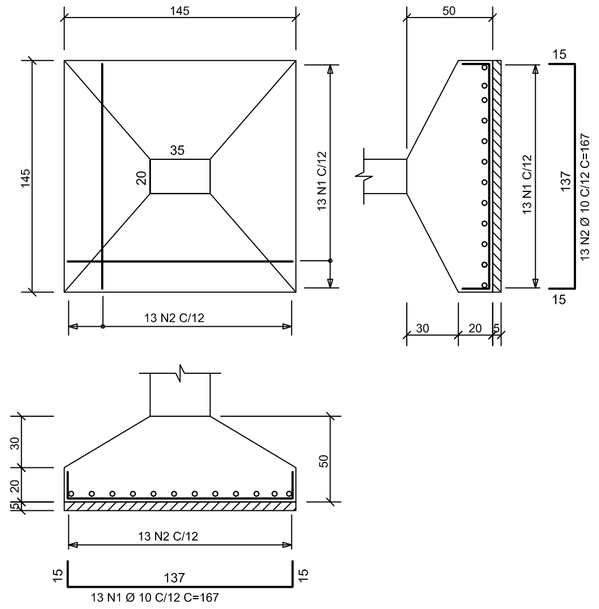

S2=S6 (x2)
ESCALA 1/25

TABELA DE FERROS-SAPATAS

AÇO	POS	BIT (mm)	QUANT	COMPRIMENTO UNIT (cm)	COMPRIMENTO TOTAL (cm)
S1=S4=S5 (x3)					
50A	1	10	27	152	4104
50A	2	10	27	152	4104
S3=S7 (x2)					
50A	1	8	20	137	2740
50A	2	8	20	137	2740
S2=S6 (x2)					
50A	1	10	26	167	4342
50A	2	10	26	167	4342

RESUMO AÇO CA 50-60

AÇO	BIT (mm)	COMPR (m)	PESO (kg)
50A	8	55	22
50A	10	169	107
Peso Total 50A =			129 kg

P1=P2=P3=P5=P6=P7 (x6)

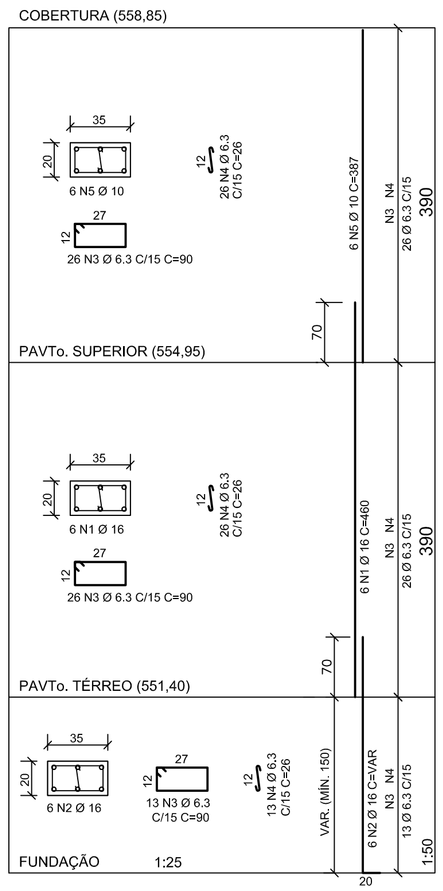

P4

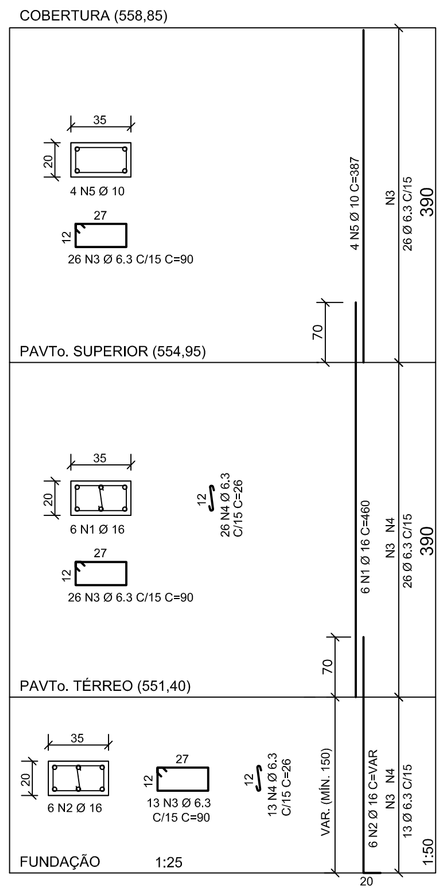

P8

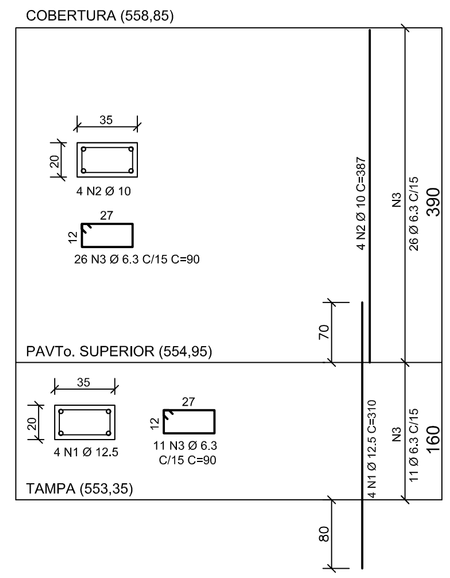

TABELA DE FERROS-PILARES

AÇO	POS	BIT (mm)	QUANT	COMPRIMENTO UNIT (cm)	COMPRIMENTO TOTAL (cm)
P1=P2=P3=P5=P6=P7 (x6)					
50A	1	16	36	460	16560
50A	2	16	36	--VAR-	9000
50A	3	6.3	390	90	35100
50A	4	6.3	390	26	10140
50A	5	10	36	387	13932
P4					
50A	1	16	6	460	2760
50A	2	16	6	--VAR-	1500
50A	3	6.3	65	90	5850
50A	4	6.3	39	26	1014
P8					
50A	1	12.5	4	310	1240
50A	2	10	4	387	1548
50A	3	6,3	37	90	3330

RESUMO AÇO CA 50-60

AÇO	BIT (mm)	COMPR (m)	PESO (kg)
50A	6.3	555	139
50A	10	155	98
50A	12.5	13	13
50A	16	298	477
Peso Total 50A =			727 kg

NOTAS

1 – COTAS E DIMENSÕES EM CENTÍMETROS / ELEVAÇÕES EM METROS
2 – AÇO CA–50 (Fyk = 500 MPa) E CA–60 (Fyk = 600 MPa)
3 – COBRIMENTO DAS ARMADURAS (CA–50A): SAPATAS 4,0cm / PILARES 4,0cm (TOLERÂNCIA PARA COBRIMENTO = 5,0mm)
4 – CONFIRMAR AS MEDIDAS NO LOCAL

ESTE DESENHO É PROPRIEDADE DA COMPANHIA ESPIRITO SANTENSE DE SANEAMENTO – CESAN E NÃO PODE SER COPIADO SEM SUA AUTORIZAÇÃO.

NÚMEROS	TÍTULOS
PRINCIPAIS DESENHOS DE REFERÊNCIA	

Nº	LOCAL	DISCRIMINAÇÃO	DES.	DIV.	GER.	DATA
REVISÃO						

CANCELA E SUBSTITUI O DESENHO NÚMERO:

CANCELADO E SUBSTITUÍDO PELO DESENHO NÚMERO:

CENTRO DE DOCUMENTAÇÃO
RECEBIDO: / /
Nº DOC.: ASS.:
APROVAÇÃO CESAN:
ASS.: MATR.:
UNID.: DATA: / /
ESTA APROVAÇÃO NÃO ISENTA A CONTRATADA DE SUAS RESPONSABILIDADES LEGAIS.

EMITENTE: EMITENTE
Etep Consultoria, Gerenciamento e Serviços
PROJETADO: EDISON LYRIO
CREA: 1359/D REGIÃO: ES
COORDENADOR: ENG° LINEU RODRIGUES ALONSO
CREA: 44268/D REGIÃO: SP
DESENHO: OZIMAR CORREA
Nº DES. PROJETISTA: 0876.DS.03.C.0021/00
DATA: 12 / 11 /2010
RESPONSÁVEL TÉCNICO: ENG° LINEU RODRIGUES ALONSO
CREA: 44268/D REGIÃO: SP ART Nº: DATA:

EMISSÃO CESAN	DATAS
PROJETADO:	
CREA: CREA	
DESENHADO: ETEP	
VERIFICADO: ENG° NESTOR GORZA JUNIOR	
DIVISÃO: ENG° NESTOR GORZA JUNIOR	
GERÊNCIA: ENG° SANDRA SILY	

CESAN

MUNICÍPIO: MARECHAL FLORIANO | DISTRITO: SEDE | BAIRRO:

NOME DO EMPREENDIMENTO: SISTEMA DE ESGOTAMENTO SANITÁRIO

TÍTULO: ESTAÇÃO DE TRATAMENTO DE ESGOTO – CASA DE DESIDRATAÇÃO DE LODO
PROJETO ESTRUTURAL
ARMAÇÃO DAS SAPATAS E DOS PILARES

ESCALA:	FOLHA:	Nº CESAN	REV:
1:50	03 / 06	A–063–000–92–4–XX–0134	00